令和5年度　長野県中学校新人体育大会
〔北信地区卓球競技〕　長野上水内予選

【男 子　団 体 戦】　※３点先取

『予選リーグ』

[Aリーグ]…夏季大会の1位･2位･4位（※夏季大会3位の東北は人数不足のため不参加）

	1 長野ＪＴＣ	2 豊　野	3 三　陽	勝　敗	順 位
1 長野ＪＴＣ					
2 豊　野					
3 三　陽					

〇リーグ1位～3位
⇒「決勝トーナメントへ」

※夏季大会3位の東北は人数不足のため不参加

[Bリーグ]…夏季大会の5位･8位･9位･10位

	1 櫻ケ岡	2 裾　花	3 若　穂	4 犀　陵	勝　敗	順 位
1 櫻ケ岡						
2 裾　花						
3 若　穂						
4 犀　陵						

〇リーグ1位～4位
⇒「決勝トーナメントへ」

※夏季大会6位の飯綱は人数不足のため不参加
※夏季大会7位の市立長野は人数不足のため不参加

『決勝トーナメント』

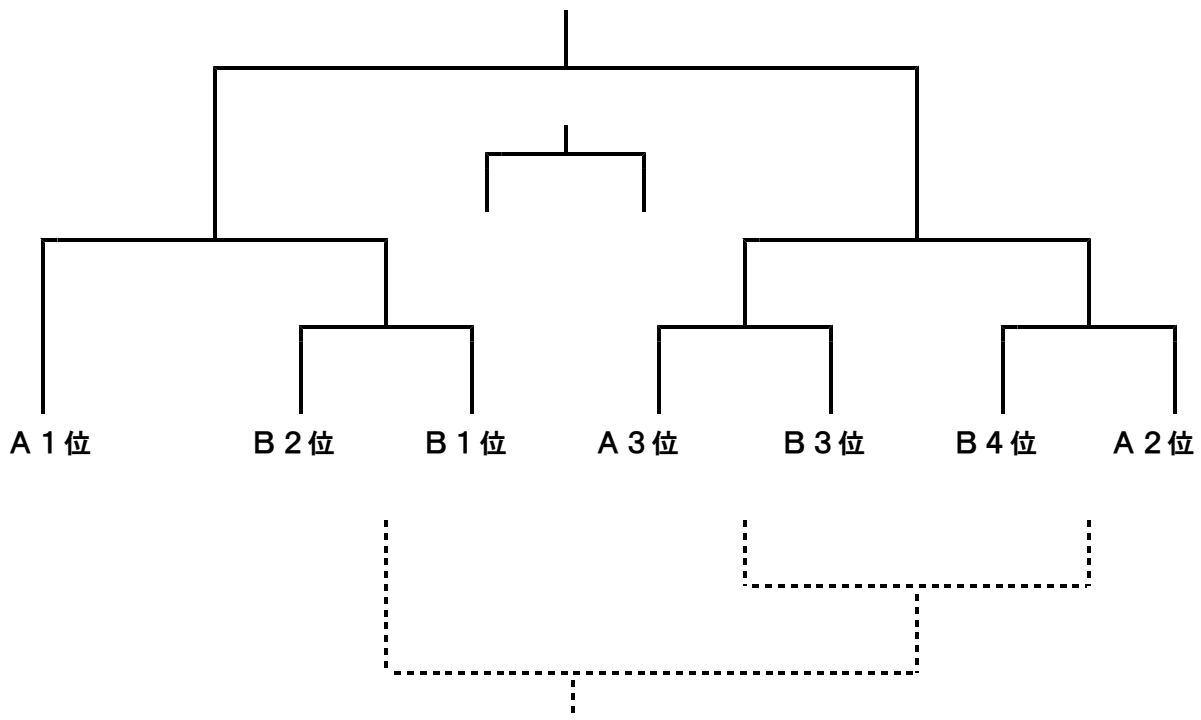

◆ 最終順位（男子）◆

１位＿＿＿＿＿＿、２位＿＿＿＿＿＿、３位＿＿＿＿＿＿、４位＿＿＿＿＿＿

５位＿＿＿＿＿＿、６位＿＿＿＿＿＿、７位＿＿＿＿＿＿

【女 子　団 体 戦】　※３点先取

『予選リーグ』

［Aリーグ］…夏季大会の1位～3位

	1 東　北	2 犀　陵	3 市立長野	勝　敗	順 位
1 東　北					
2 犀　陵					
3 市立長野					

〇リーグ1位～3位
⇒「決勝トーナメントへ」

［Bリーグ］…夏季大会の4位･6位･7位･8位

	1 飯　綱	2 裾　花	3 櫻ケ岡	4 三　陽	勝　敗	順 位
1 飯　綱						
2 裾　花						
3 櫻ケ岡						
4 三　陽						

〇リーグ1位～4位
⇒「決勝トーナメントへ」

※夏季大会5位の豊野は人数不足のため不参加

『決勝トーナメント』

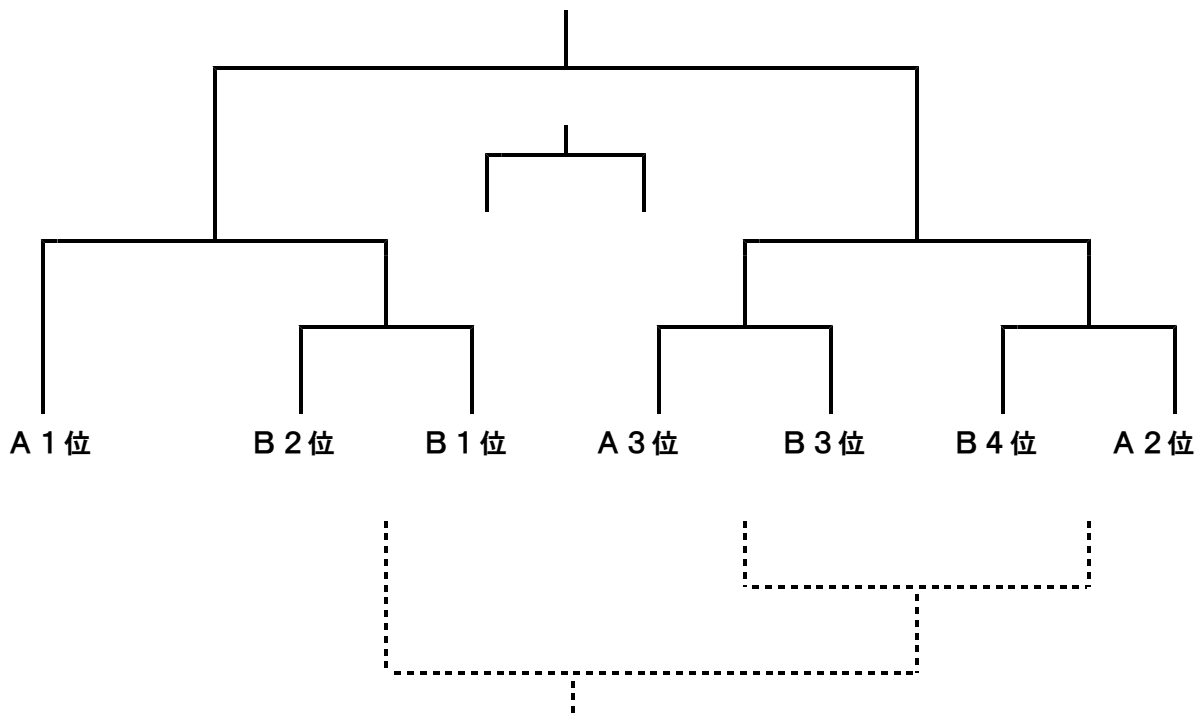

◆ 最終順位（女子）◆

1 位＿＿＿＿＿＿、2 位＿＿＿＿＿＿、3 位＿＿＿＿＿＿、4 位＿＿＿＿＿＿

5 位＿＿＿＿＿＿、6 位＿＿＿＿＿＿、7 位＿＿＿＿＿＿